Modular_Complessivo

VISTA LATERALE
Scala 1:50

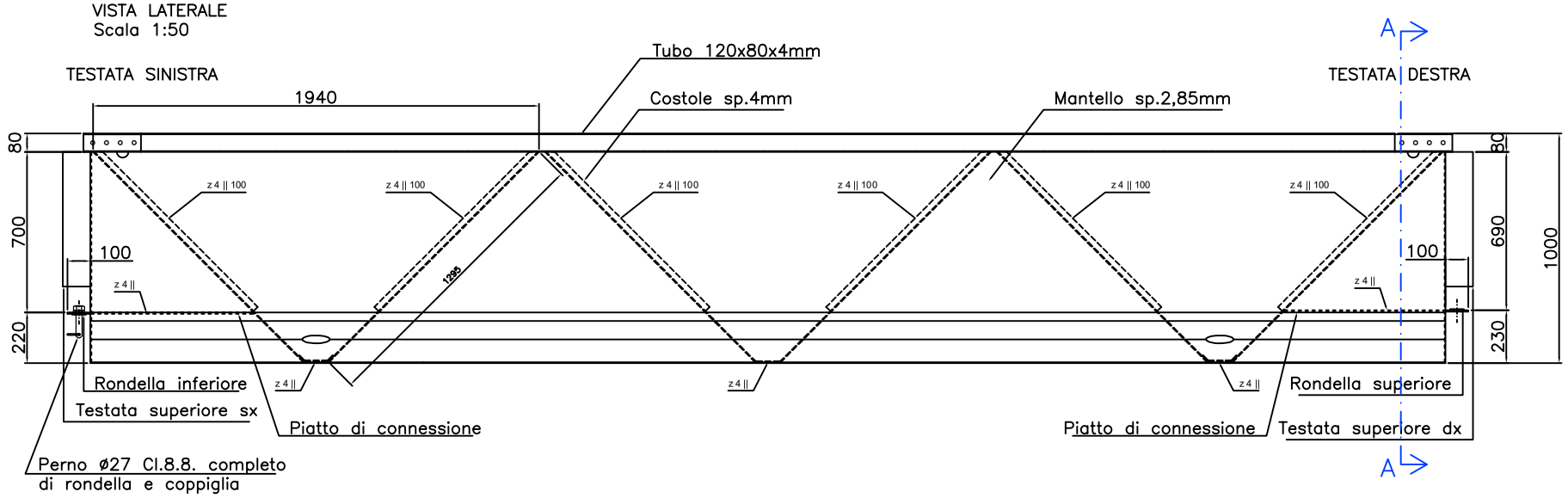

VISTA LATERALE
Scala 1:50

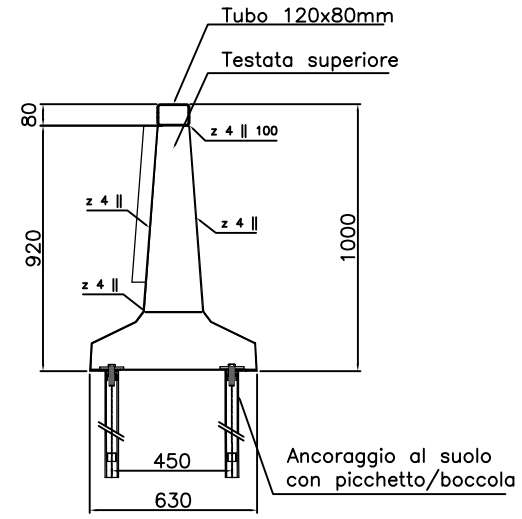

SEZIONE A–A
Scala 1:50

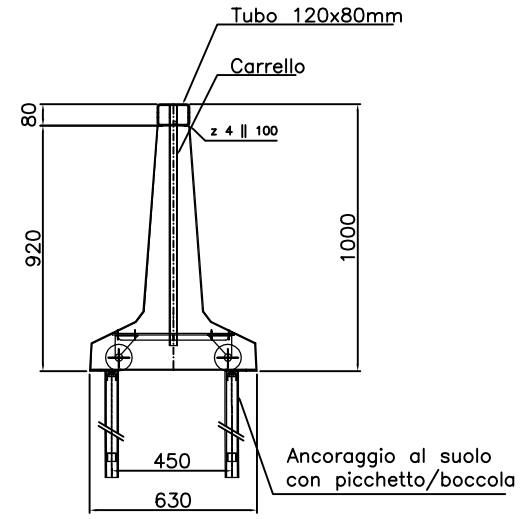

VISTA SUPERIORE
Scala 1:50

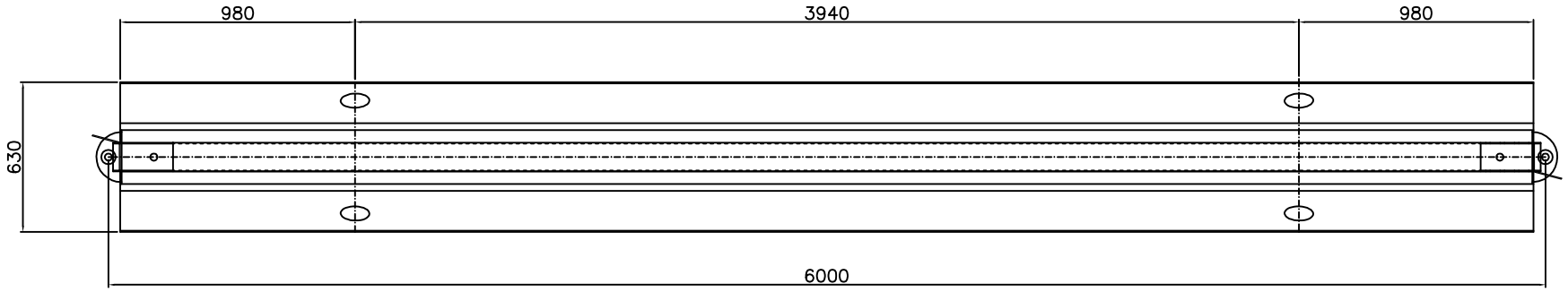

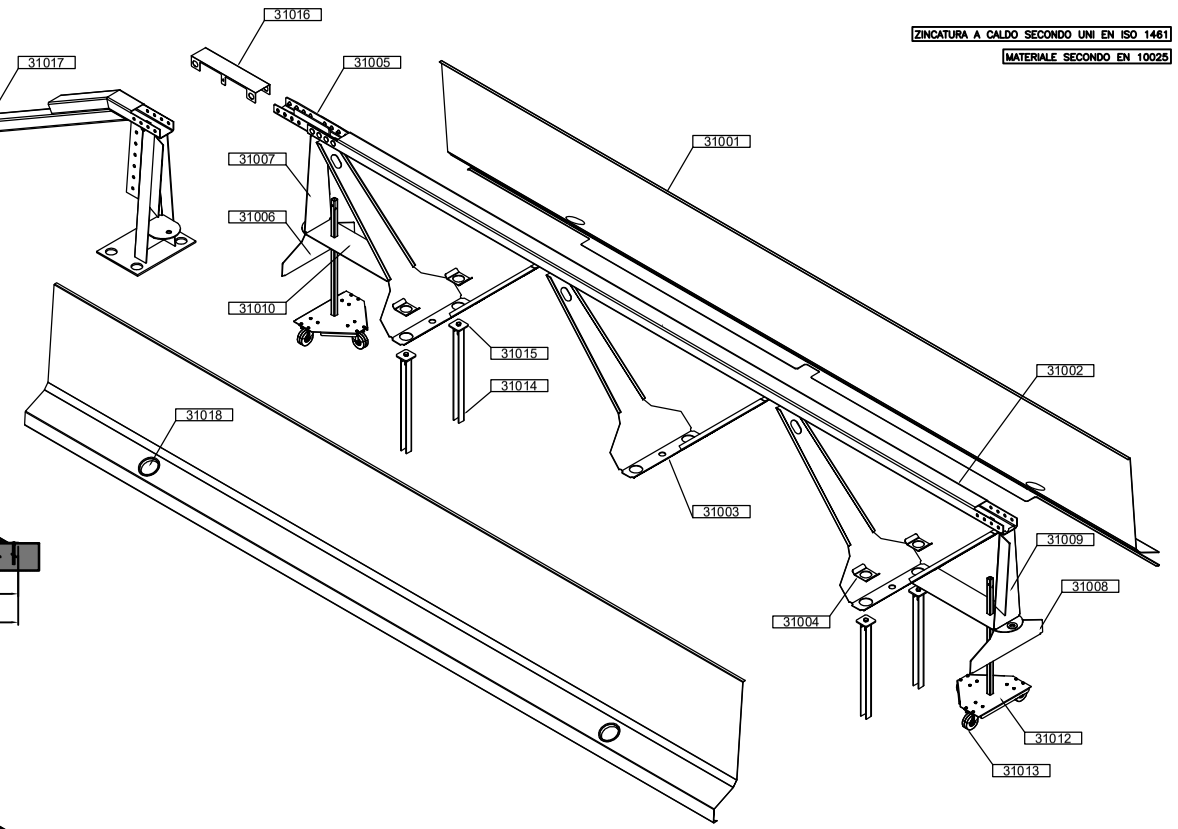

ZINCATURA A CALDO SECONDO UNI EN ISO 1461

MATERIALE SECONDO EN 10025

VISTA LATERALE VARCO MODULAR (L=40.5m) – Ancoraggio su conglomerato bituminoso

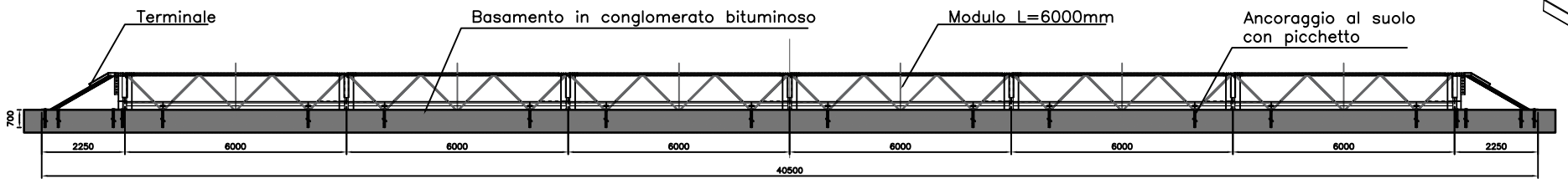

VISTA LATERALE VARCO MODULAR (L=40.5m) – Ancoraggio su basamento in cls armato

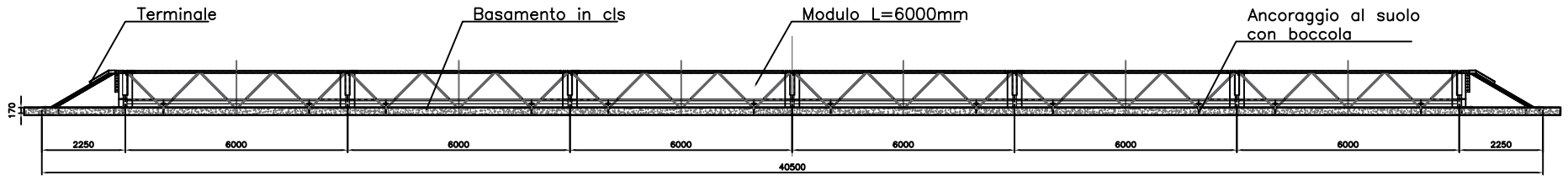

VISTA SUPERIORE VARCO MODULAR (L=40.5m)

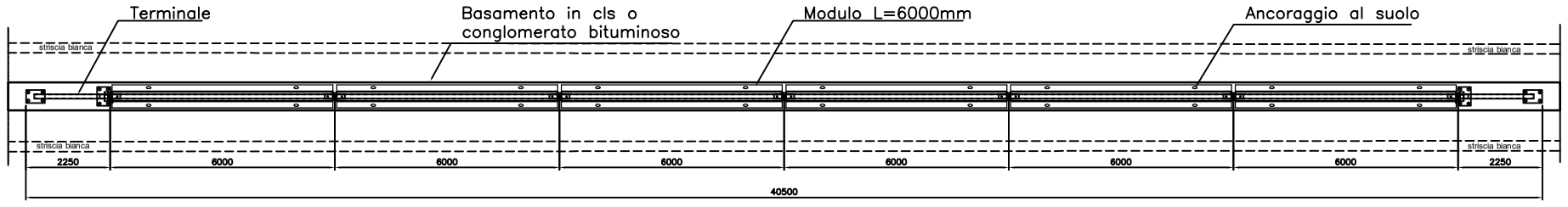

*Le quantità dei particolari indicate sono relative ad un installazione standard di varco Modular

POS.	PARTICOLARE	QUANTITA'	DENOMINAZIONE	MATERIALE	CODICE ARTICOLO
10	Terminale	2	TERMINALE	S 275 JR	31017
9	Coperchio connettore	7	COPERCHIO CONNETTORE	Lamiera preziincata	31016
8	Ancoraggio	40	PICCHETTO/BOCCOLA	S 275 JR	31014
7	Carrello	12	CARRELLO	S 275 JR	31052
6	Testata	12	TESTATE SX e DX	S 275 JR	31006–31011
5	Connettore ad U	7	CONNETTORE AD U	S 275 JR	31005
4	Rinforzo Costola	24	RINFORZO COSTOLA	S 275 JR	31004
3	Costola	18	COSTOLA	S 275 JR	31003
2	Tubo 120x80x4mm	6	TUBO 120X80	S 275 JR	31002
1	Mantello	12	MANTELLO	S 275 JR	31001

MATERIALE	PESO TOTALE	POSIZ.
S275JR		0

TITOLO: Varco Modular Complessivo

QUOTE SENZA INDICAZIONE DI TOLLERANZA SECONDO UNI EN ISO 22768-m

NON INTERPRETARE IL DISEGNO. SE AVETE DUBBI, CHIEDETE.

1.024.000

MARVITEC
Piazza U.Prunotto, 11/6, 12051 Alba (CN), ITA
www.ticopter.it

REVISIONE	DESCRIZIONE	FIRMA	DATA
21	REVISIONE GENERALE DISEGNI COSTRUTTIVI	E.B.	2021

	FIRMA	DATA
DISEGNATO	MONTELEONE	18/01/2021
CONTROLLATO	BURZI E.	18/01/2021
APPROVATO	MONTELEONE	18/01/2021
DISEGNO N°	Modular_Complessivo	
SCALA	FORMATO AO	REV. 21

LA DITTA SI RISERVA A TERMINI DI LEGGE LA PROPRIETA' DI QUESTO DISEGNO CON DIVIETO DI RIPRODURLO O RENDERLO NOTO A TERZI SENZA PREVENTIVA AUTORIZZAZIONE SCRITTA.