ATTENUATORE D'URTO REDIRETTIVO: ZMP80

Parallelo classe di velocità 80 Km/h – UNI EN1317:3–2010

VISTA LATERALE

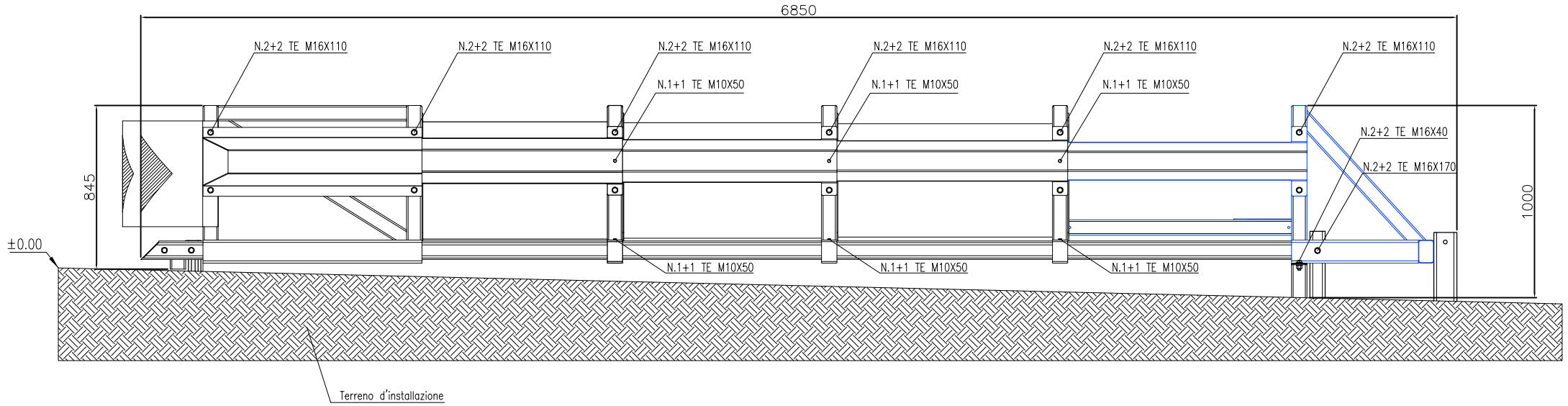

VISTA FRONTALE

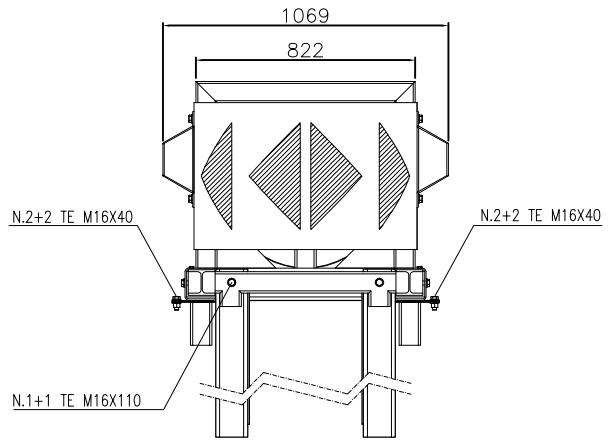

VISTA SUPERIORE

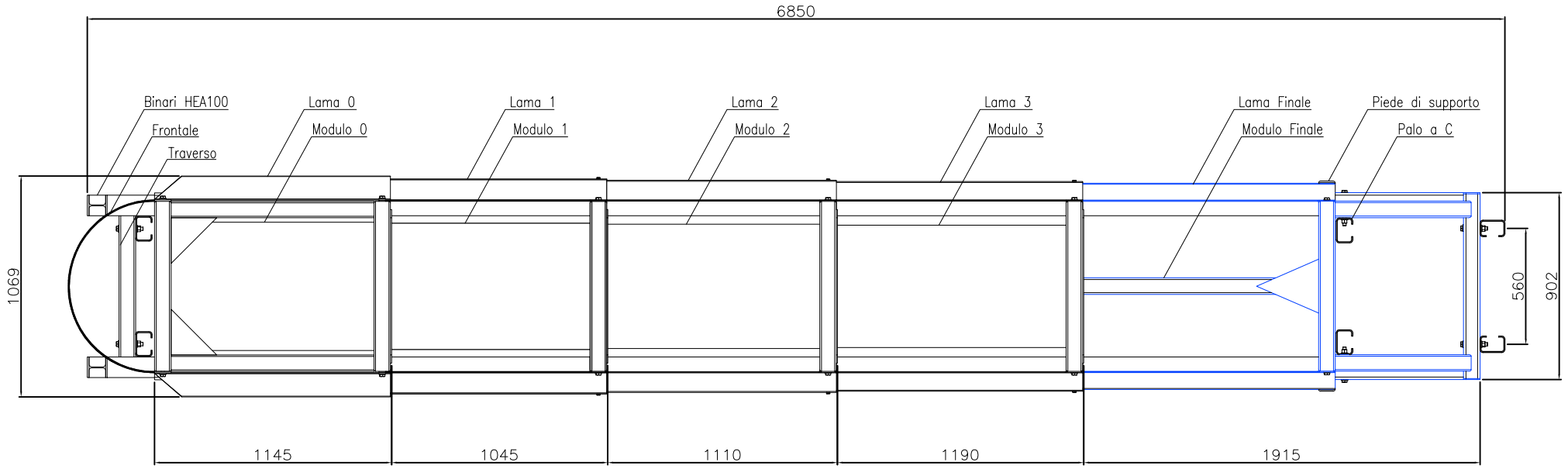

VISTA POSTERIORE

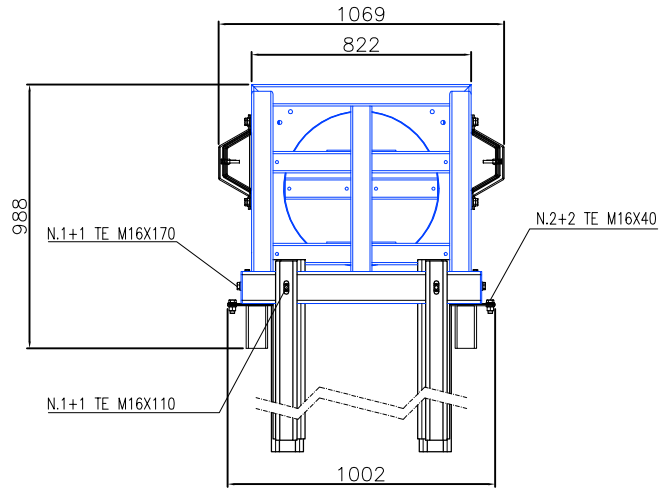

VISTA 3D

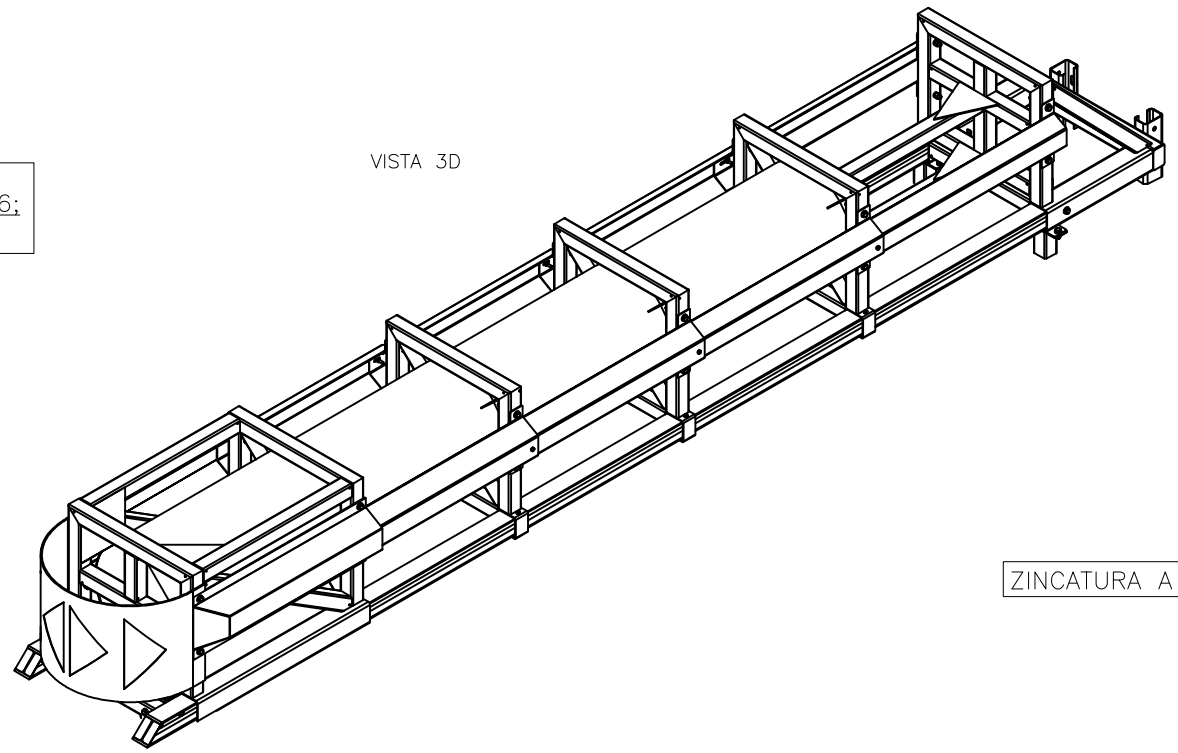

NOTA BENE:
Tutti i bulloni M16 sono comprensivi di dadi M16 e n.2 rondelle M16;
Tutti i bulloni M10x50 sono comprensivi di dado M10.

SALDATURE

- SALDATURE AD ARCO ELETTRICO CON PROCEDIMENTO MAG
- DIMENSIONE MINIMA DEI CORDONI, SE NON DIVERSAMENTE INDICATO:

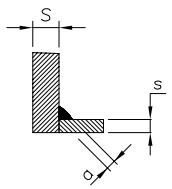

a=s min.

- TUTTE LE SALDATURE SONO CONTINUE SE NON DIVERSAMENTE SPECIFICATO
- LE SALDATURE NON DEVONO ESSERE MOLATE

POS.	PARTICOLARE	QUANTITA'	DENOMINAZIONE	MATERIALE	CODICE ARTICOLO
0	Modulo_0	1	MODULO 0	S235/275JR	50009
	Tamburo_0	1	TAMBURO 0	S235JR	50003
	Struttura_0	1	STRUTTURA ESTERNA	S275JR	50002
1	Modulo_1	1	MODULO 1	S235/275JR	50010
	Tamburo_1	1	TAMBURO 1	S235JR	50004
	Struttura_1	1	KIT CORNICE	S275JR	30000
2	Modulo_2	1	MODULO 2	S235/275JR	80009
	Tamburo_2	1	TAMBURO 2	S235JR	80013
	Struttura_2	1	KIT CORNICE	S275JR	30000
3	Modulo_3	1	MODULO 3	S235/275JR	80010
	Tamburo_3	1	TAMBURO 3	S235JR	80014
	Struttura_3	1	KIT CORNICE	S275JR	30000
4	Modulo_Finale	1	MODULO FINALE ZM80	S275JR	80018
0	Lama_0	2	LAMA 0 SP. 4 mm	S275JR	50006
1	Lama_1	2	LAMA 1 SP. 4 mm	S275JR	50007
2	Lama_2	2	LAMA 2 SP. 4 mm	S275JR	50007
3	Lama_3	2	LAMA 3 SP. 4 mm	S275JR	80016
4	Lama_Finale	2	LAMA FINALE SP. 4 mm	S275JR	10022
7	Binario HEA100	2	BINARI HEA100 L=6640mm	S275JR	80019
8	Piedino L=160mm	2	PIEDINO DI SUPPORTO	S275JR	30005
9	Traverso 70x70	1	TRAVERSO L=765mm	S275JR	30002
0	Frontalino	1	LAM. PREZINCATA SP. 10/10mm	S235JR	30003
16	Palo C 120X80X5	6	PALO "C" L=1.50m	S275JR	30001

KIT BULLONERIA composto da:

11	M10x50	12/12	TE M10x50+dado M10	Cl.8.8.	1002–1003
13	M16x40	8/8/16	TE M16x40+dado M16+n.2rondelle	Cl.8.8.	1004–1007–1008
14	M16x110	28/28/56	TE M16x110+dado M16+n.2rondelle	Cl.8.8.	1005–1007–1008
15	M16x170	2/2/4	TE M16x170+dado M16+n.2rondelle	Cl.8.8.	1006–1007–1008

POS.	PARTICOLARE	QUANTITA'	DENOMINAZIONE	MATERIALE	CODICE ARTICOLO

ZINCATURA A CALDO SECONDO UNI EN ISO 1461

MATERIALE SECONDO EN 10025

ESEGUIRE TUTTE LE SALDATURE SECONDO NORMA UNI ISO 3834

MATERIALE	PESO TOTALE	CODICE	QUOTE SENZA INDICAZIONE DI TOLLERANZA SECONDO UNI EN ISO 22768-1
S275JR	Kg.1080	80000	

TITOLO: Attenuatore d'urto ZMP80

COMPLESSIVO

NON INTERPRETATE IL DISEGNO. SE AVETE DUBBI, CHIEDETE.

MARVITEC
Piazza U.Prunotto, 11/6, 12051 Alba (CN),ITA
www.tic.opter.it

REVISIONE	DESCRIZIONE	FIRMA	DATA
06	REVISIONE GENERALE DISEGNI COSTRUTTIVI	E.B.	2020
07	REVISIONE ELABORATI COMPLESSIVI	E.B.	2021

		DATA
DISEGNATO	MONTELEONE	2021
CONTROLLATO	BURZI E.	2021
APPROVATO	MONTELEONE	2021
DISEGNO N°	ZMP80_Complessivo	
SCALA	FORMATO A0	REV. 07

LA DITTA SI RISERVA A TERMINI DI LEGGE LA PROPRIETA' DI QUESTO DISEGNO CHE VIETA DI RIPRODURLO O RENDERLO NOTO A TERZI SENZA PREVENTIVA AUTORIZZAZIONE SCRITTA